Verschlußglieder / Montageanleitung

Die Steuerkette

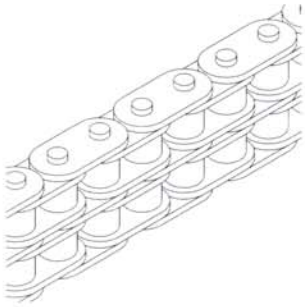

Funktion und Vorteile von Rollen- und Hülsenketten im Automobilmotor:

- Hohe Belastbarkeit
- Völlige Wartungsfreiheit
- Leichte Demontage
- Günstiges Preis-/Leistungs-verhältnis

Die Schwachstelle

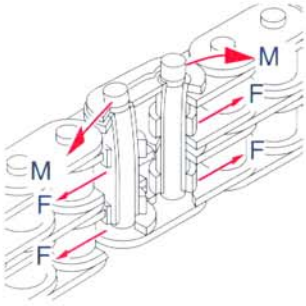

Das Steckglied

- Die Sicherungsfeder kann sich bei Motorbetrieb lösen.
- Ungleichmäßige Verteilung der Zugbelastung (F).
- Unerwünschtes Auftreten von Drehmomenten (Biegebelastung – M) durch Spiel zwischen Bolzen und Laschen.

Die Lösung

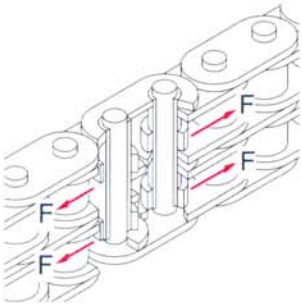

Das Verschlußglied

- Gleichmäßige Verteilung der Zugbelastung (F) auf alle Laschen.
- Kein Auftreten von Drehmomenten, da die Reparaturlaschen mittels Werkzeug aufgepreßt und vernietet werden.

Montageanleitung zum Steuerketteneinbau

Kettentypen

A. Für Simplexketten (G68)

Arbeitsgang

Grundwerkzeug und erforderliche Einsatzteile für die verschiedenen Kettentypen, siehe Montage Matrix (auf der Rückseite).

Die Positionierung in den Abbildungen entspricht den Arbeitsschritten.

Aufpressen der Aussenlasche

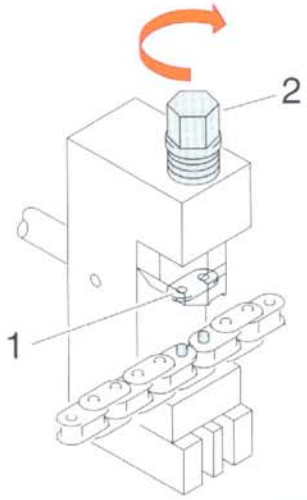

Nieten

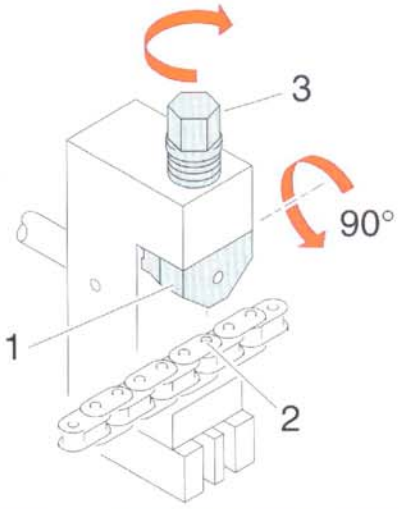

Kettentypen

B. Für Duplexketten ohne Preßsitz-Mittelasche (D67ZN, D67HRZ)

Arbeitsgang

Grundwerkzeug und erforderliche Einsatzteile für die verschiedenen Kettentypen, siehe Montage Matrix (auf der Rückseite).

Die Positionierung in den Abbildungen entspricht den Arbeitsschritten.

Montieren des Verschlussglieds und der Mittellasche

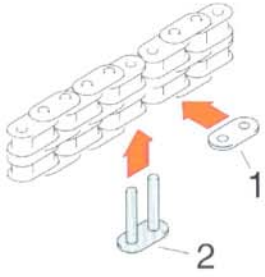

Aufpressen der Aussenlasche

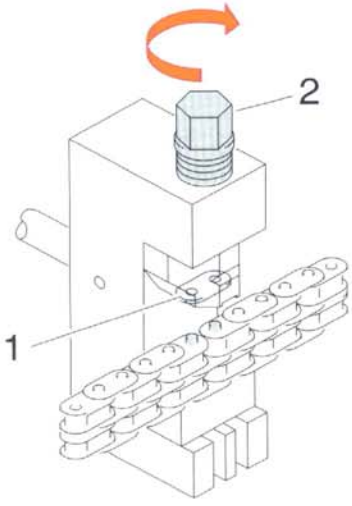

Nieten

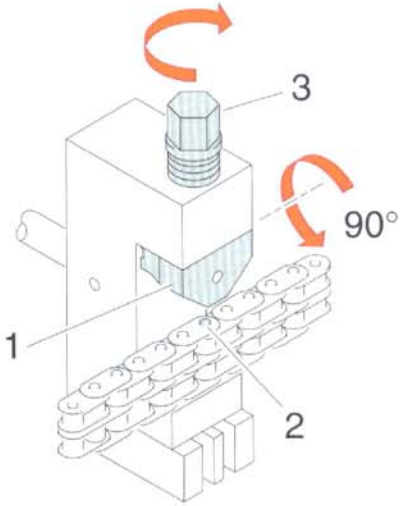

Montageanleitung zum Steuerketteneinbau

Kettentypen

C. Für Duplexketten mit Preßsitz-Mittellasche (D67HP)

Arbeitsgang

Grundwerkzeug und erforderliche Einsatzteile für die verschiedenen Kettentypen, siehe Montage Matrix (auf der Rückseite).

Die Positionierung in den Abbildungen entspricht den Arbeitsschritten.

Montieren der Preßsitz-Mittellasche

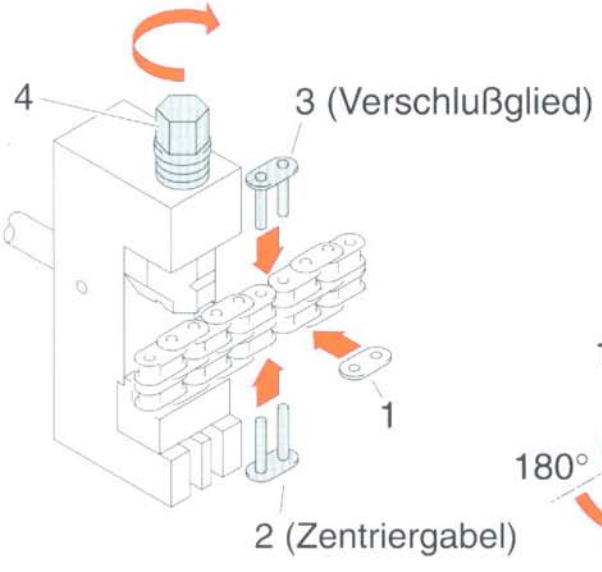

Aufpressen der Aussenlasche

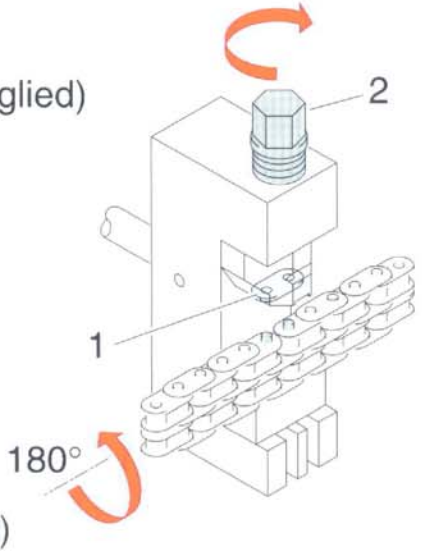

Nieten

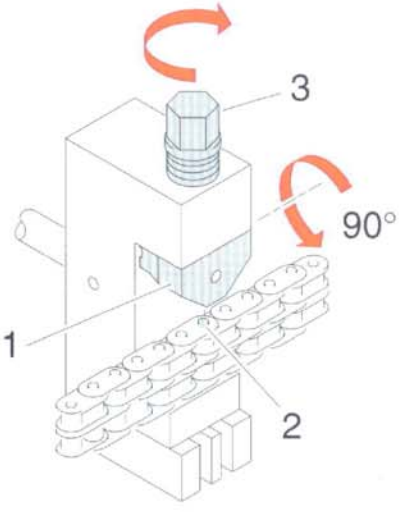

Montageanleitung zum Steuerketteneinbau

Werkzeug

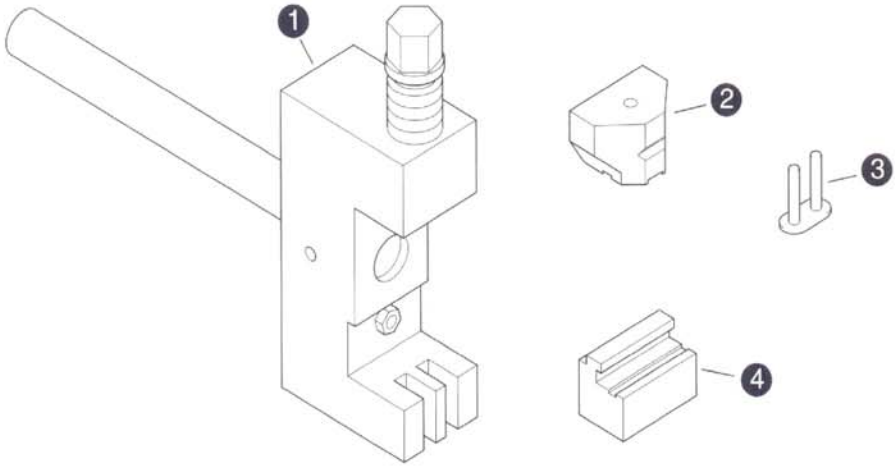

Montage Matrix

Vorgang / Kette	Montieren der Außenlasche u. Vernieten Durchmesser 4,60 bis 4,80 mm.		Montieren des Verschlußgliedstiftbockes und der Preßsitz-Mittellasche		
	Kettenführung ❹	Druckstück ❷	Kettenführung ❹	Druckstück ❷	Zentriegabel ❸
Einfach-Rollenkette G68WN-3	Nr. F2 E29-17,0-202-04	Nr. D2 E29-17,0-203-04			
Zweifach-Rollenkette D67ZN-10	Nr. F1 E29-80,0-102-04	Nr. D4 E29-24,0-203-04			
Zweifach-Rollenkette D67ZN-15	Nr. F1 E29-80,0-102-04	Nr. D4 E29-24,0-103-04			
Zweifach-Hülsenkette D67HRZ-13	Nr. F1 E29-80,0-102-04	Nr.D6 E29-78,0-103-04			
Zweifach-Hülsenkette D67HP-2	Nr. F1 E29-80,0-102-04	Nr.D8 E29-80,0-103-04	Nr. F5 E29-80,0-103-04	Nr. D9 E29-80,0-103-04	E29-80,0-103-04

Einsatzteile für Grundwerkzeug E29-80,0-210-04 ❶

VIEROL AG
Karlstraße 19
26125 Oldenburg
Germany

Telefon: +49 441 21020-0
Fax: +49 441 21020-111
Mail: info@vierol.de
Internet: www.vierol.de

VAICO is a quality brand of VIEROL AG.